Fiche de réglage sortie n°: piste:

date __ / __ / 20 **météo:** **température:** **Durée de roulage:**

Meilleur réglage du jour:

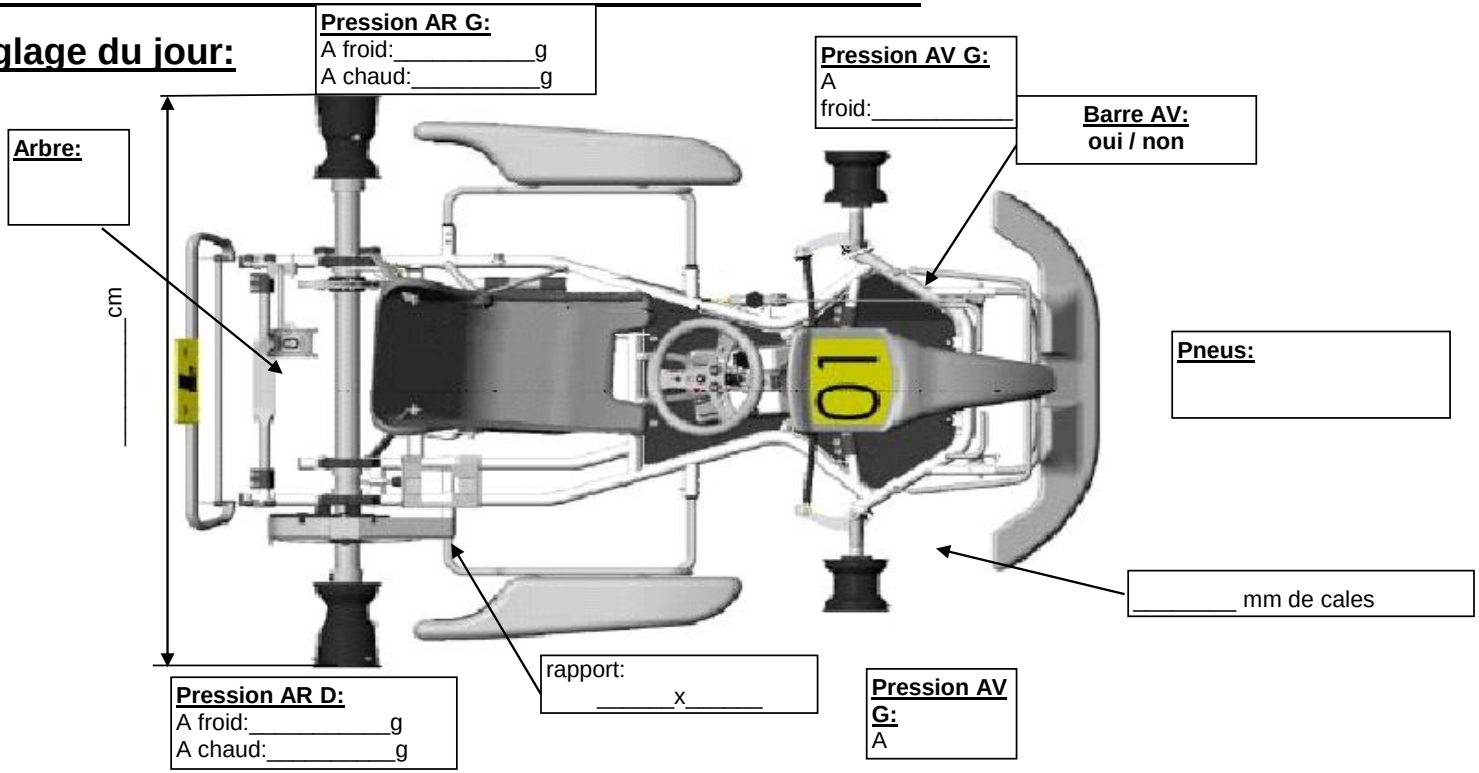

n°	Voie AR (cm)	Cales AV	Pression ARG (g)	Pression ARD (g)	Pression AVD (g)	Pression AVD (g)	Barre AR	Barre AV	Rapport	régime min	régime MAX	temps au tour	Observation